VAD D0024R.L1 數位式 24 路單向接點訊號傳輸 光電轉換器

24⇨CC

特性



- 使用一芯光纖傳輸 24 路單向接點訊號
- 發射機端支援帶電或不帶電接點訊號，用以控制接收機輸出端繼電器開或關的功能
- 完整的 LED 顯示功能，使用者可清楚判別光電轉換器的工作狀態
- 機架式設計，方便安裝於 19”標準機箱,集中管理，美觀又節省空間
- 金屬外殼，可隔絕 EMI, RFI 干擾，無串音及電位差問題
- 警報訊號傳輸

應用

- 長距離遙控接點之開或關
- 接點訊號傳輸
- 繼電器開或關之遠端控制
- 警報訊號傳輸

技術規範

數據

接點傳輸能力：	24 路，單向	接點輸入帶電：	5~12 VDC(Hi) / 0VDC(Lo)
採樣率：	250 KHz	輸出介面：	NO 或 NC 繼電器接點輸出
接點輸入不帶電：	乾接點、開關感應器	數據接頭：	3-PIN 端子台 x24

光特性

光纖需求：	1 芯單模或多模光纖	光傳輸損耗：	18dB
光波長：	1310nm	傳輸距離：	20km@single mode, 3km@multi-mode
光功率：	>-10dBm	光纖接頭：	SC

物理特性

電源需求：	9~12VDC, 400mA	機殼尺寸 (mm)：	440W x125D x 45H
燈號顯示：		重量：	2kg
		工作溫度：	-20℃~+75℃
		相對溼度：	0~95%, 非凝結狀態下

光纖連線正常	LED x 1 @ 發射機/接收機端
電源	LED x 1 @ 發射機/接收機端
接點輸入	LED x 24 @ 發射機端
接點輸出	LED x 24 @ 接收機端

訂購說明

VAD-D0024R.L1.TU	數位式 24 路單向接點訊號傳輸 光電轉換器發射機，機架式
VAD-D0024R.L1.RU	數位式 24 路單向接點訊號傳輸 光電轉換器接收機，機架式

應用圖示

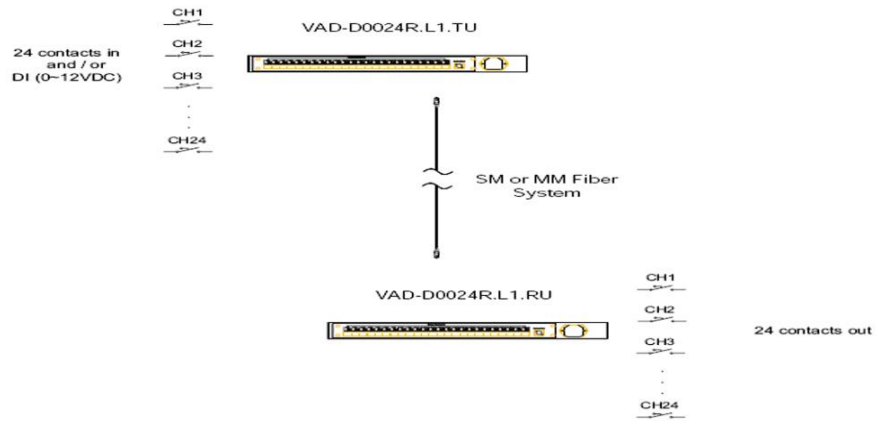

本公司保留型錄內容之一切修改權利，無需另行通知

台灣銑懋股份有限公司 新北市 221432 汐止區新台五路一段 77 號 4 樓之 4 www.superiorlink.com.tw